EDIZ. 01/2005	KL 1040	TAVOLA KL1040

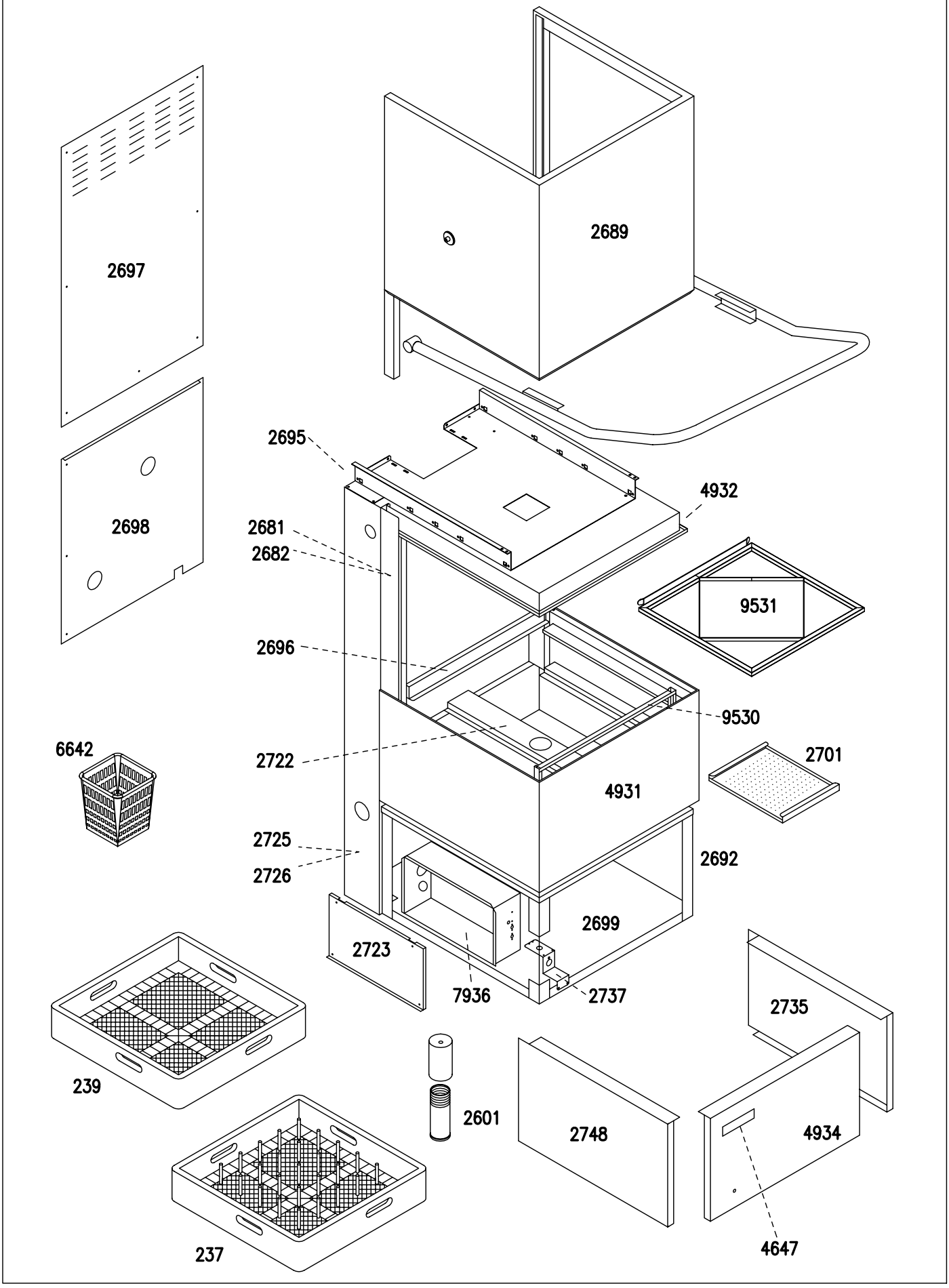

EDIZ. 01/2005	KL 1040	TAVOLA KL1040-1

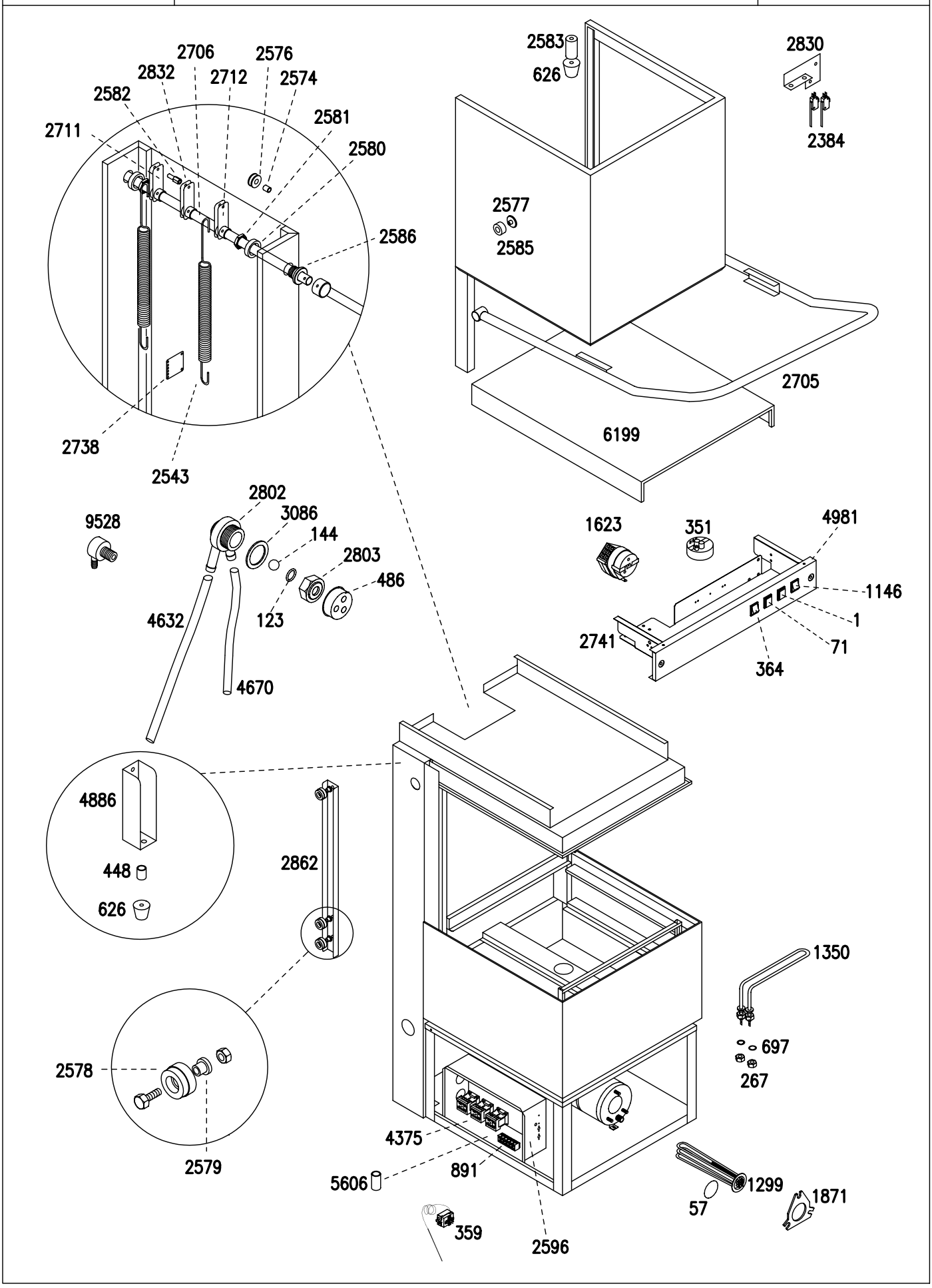
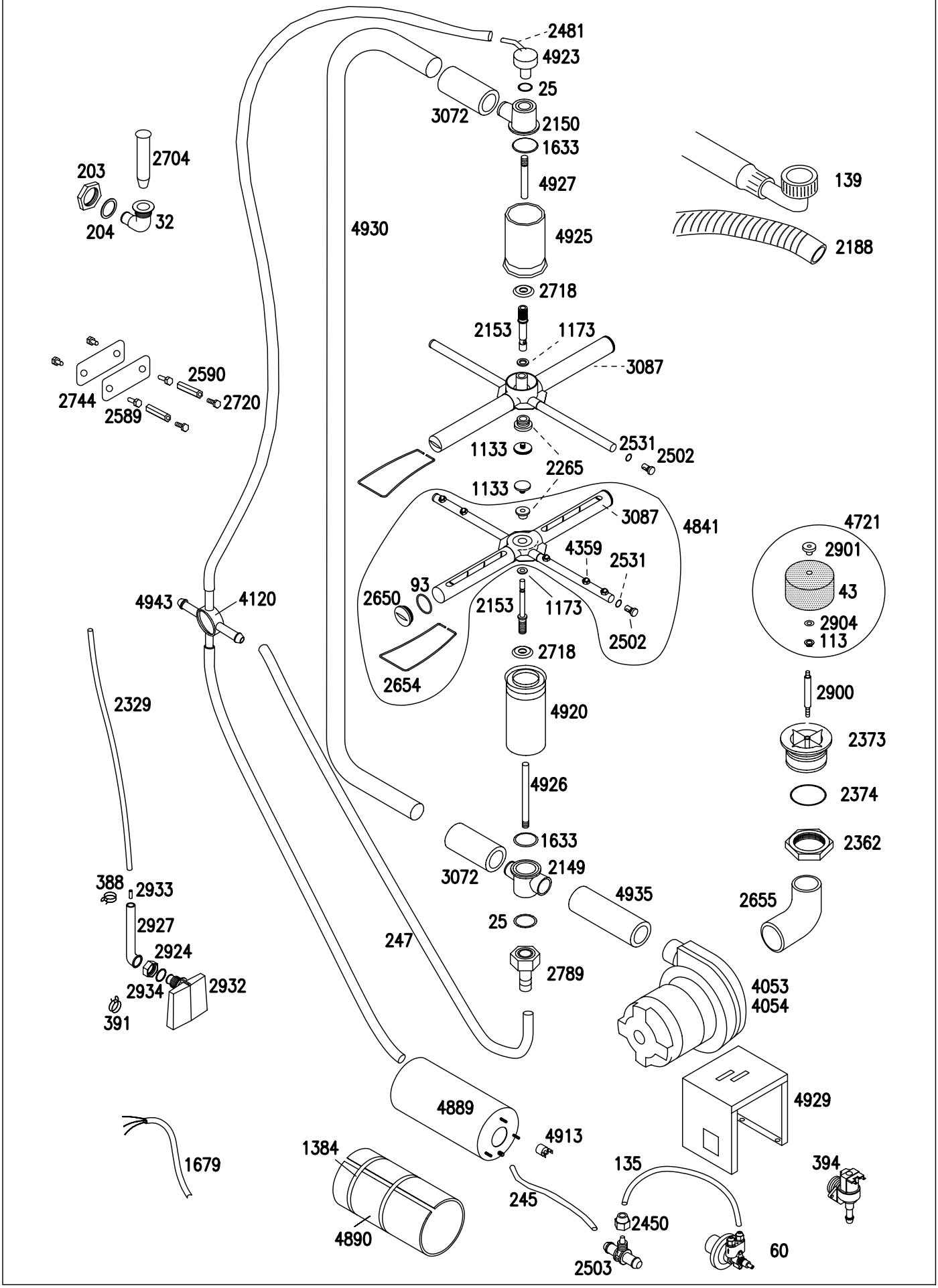
EDIZ. 01/2005	KL 1040	TAVOLA KL1040-2